SHIMANO

07 アルテグラ アドバンス 2500S A-RB

商品コード 5－SD63 E025

本体価格（税別） 15,500円

短縮コード **02171**

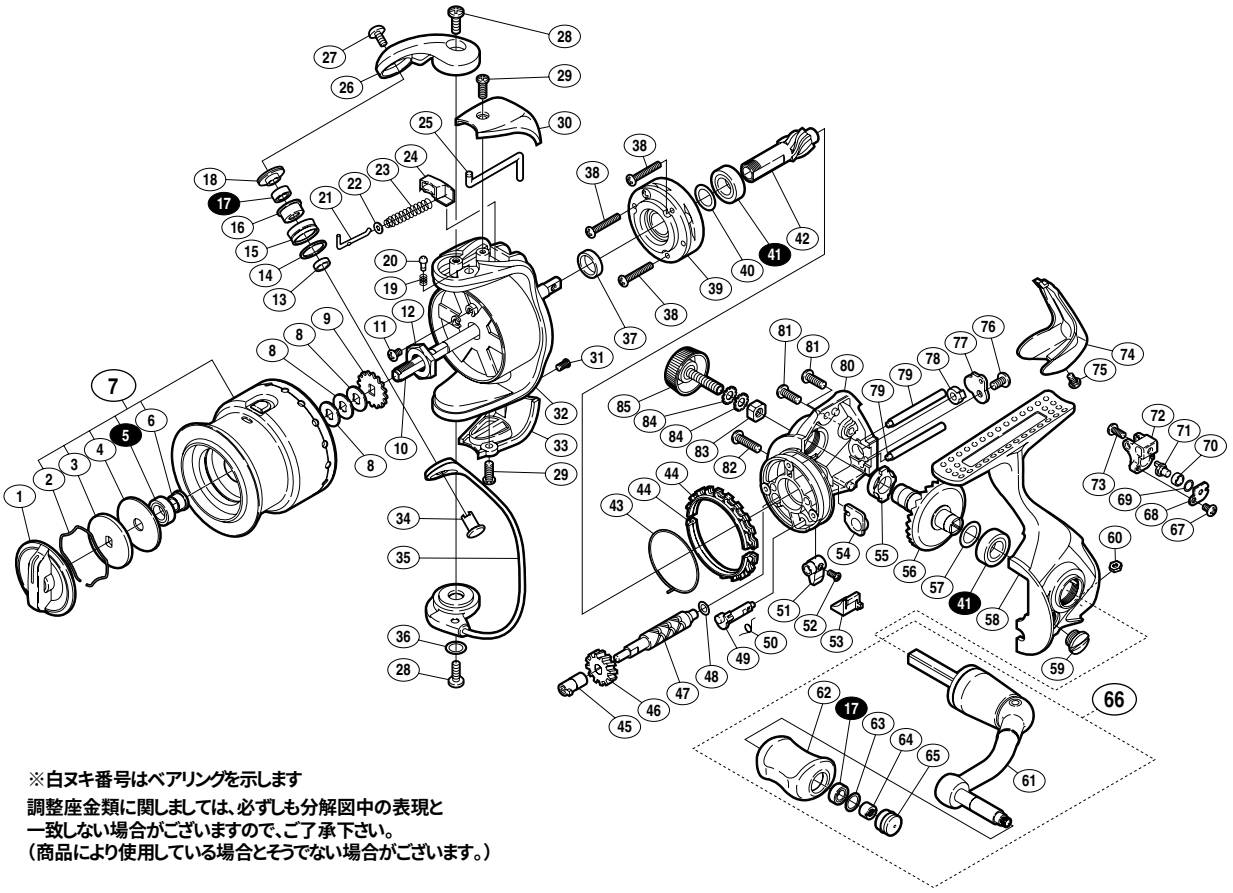

※白ヌキ番号はベアリングを示します

調整座金類に関しましては、必ずしも分解図中の表現と
一致しない場合がございますので、ご了承下さい。
（商品により使用している場合とそうでない場合がございます。）

部品番号	部品名	本体価格（税別）
1	ドラグツマミ組	500
2	抜ケ止メバネ	100
3	小判座金	50
4	ドラグ座金	50
5	ＡＲＢ(φ6×φ10×3)	800
6	スプールベアリング間座	50
7	スプール組	2,300
8	スプール座金	50
9	スプール受ケ	50
10	スプール軸	300
11	固定ボルト	50
12	回転枠ナット	100
13	アームローラーベアリングカラー	100
14	アームローラースペーサー	100
15	アームローラー	500
16	アームローラーブッシュ	50
17	ＡＲＢ(φ4×φ7×2.5)	800
18	アームローラー座金	100
19	音出シバネ	100
20	音出シピン	100
21	アームバネガイド（Ａ）	100
22	アームバネガイド（Ａ）カラー	100
23	アームカムバネ	100
24	アームカムバネシート	100
25	内ゲリレバー	200
26	アームカム	200
27	固定ボルト	50
28	固定ボルト	50
29	固定ボルト	50
30	アームカムバネカバー	500

部品番号	部品名	本体価格（税別）
31	固定ボルト	50
32	回転枠	500
33	取付ケカムカバー	500
34	アーム固定軸	200
35	ベールアーム組	1,300
36	座金	50
37	回転枠リング	100
38	固定ボルト	50
39	ローラークラッチ組	1,000
40	座金	50
41	ＡＲＢ(φ7×φ13×4)	800
42	ピニオンギヤ	600
43	フリクションバネ	100
44	フリクションリング	300
45	クロスギヤブッシュ（前）	100
46	クロスギヤ用ギヤ	100
47	クロスギヤ軸	500
48	座金	50
49	ストッパーカム	200
50	クリックバネ	100
51	ストッパーツマミ	200
52	固定ボルト	100
53	ストッパーツマミカバー	200
54	ピニオンギヤブッシュ	100
55	マスターギヤ用ブッシュ	100
56	マスターギヤ	400
57	座金(φ7×φ10)	50
58	脚付キフタ	1,300
59	注油穴キャップ	100
60	固定ナット	100

部品番号	部品名	本体価格（税別）
61	ハンドル	1,000
62	ハンドルニギリ	1,500
63	座金	50
64	ニギリ固定ナット	100
65	ハンドルキャップ	200
66	ハンドル組	2,200
67	固定ボルト	50
68	クロスギヤピン押サエ板	100
69	座金	50
70	クロスギヤピンカラー	100
71	クロスギヤピン	300
72	摺動子	700
73	固定ボルト	50
74	本体ガード	500
75	固定ボルト	50
76	固定ボルト	50
77	クロスギヤ軸カバー	100
78	クロスギヤブッシュ（後）	100
79	摺動子ガイド	100
80	脚無シ本体	700
81	固定ボルト	50
82	固定ボルト	50
83	防水キャップユルミ止メ	50
84	歯付座金（外歯）3.5	50
85	防水キャップ	1,000
*F01	リール袋　（付属品）	300
TRST	取扱説明書　（付属品）	100
BNKI	分解図　（付属品）	100