SHIMANO

07 アルテグラ アドバンス 1000S A-RB

商品コード 5－SD63 B010

本体価格（税別） 14,500円

短縮コード **02169**

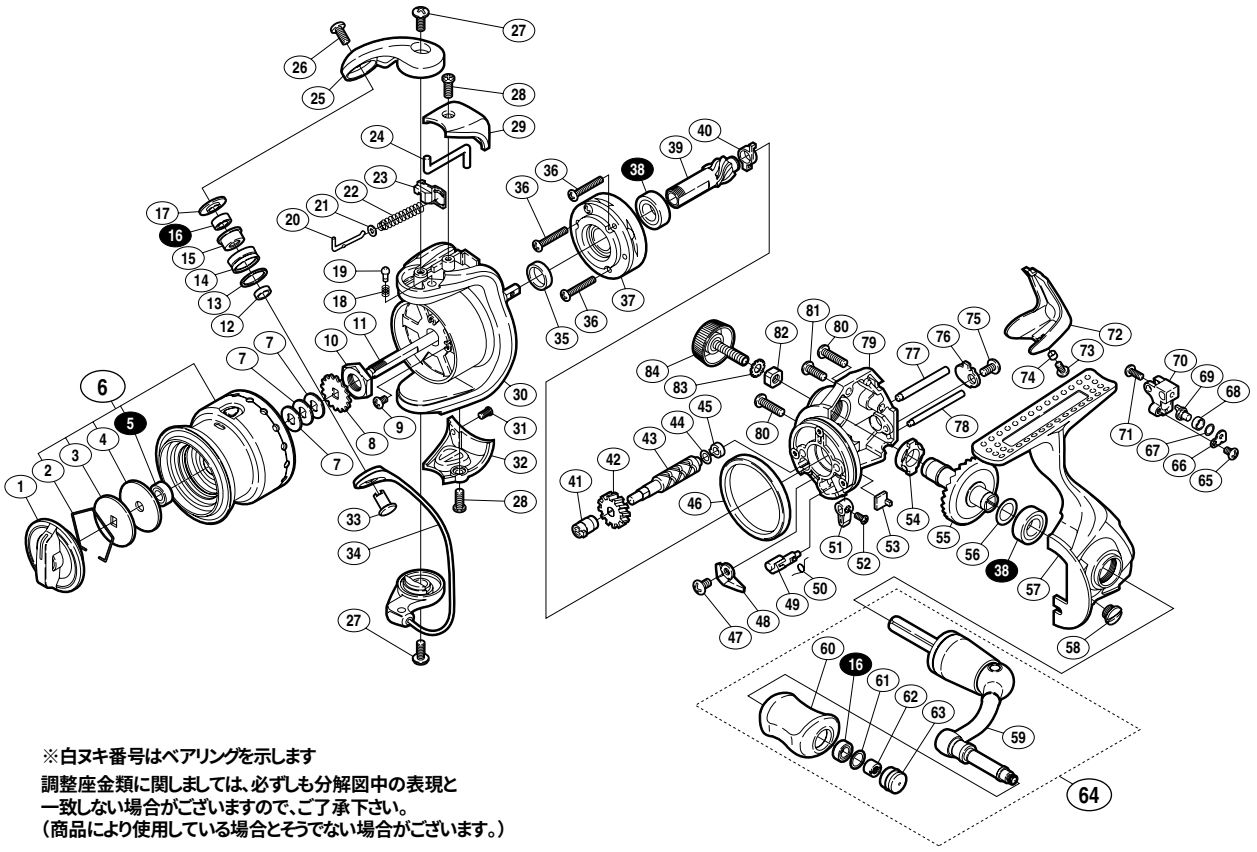

※白ヌキ番号はベアリングを示します

調整座金類に関しましては、必ずしも分解図中の表現と一致しない場合がございますので、ご了承下さい。
（商品により使用している場合とそうでない場合がございます。）

部品番号	部品名	本体価格（税別）
1	ドラグツマミ組	500
2	抜ケ止メバネ	50
3	小判座金	50
4	ドラグ座金	50
5	ＡＲＢ(φ4×φ8×3)	800
6	スプール組	2,000
7	スプール座金	50
8	スプール受ケ	50
9	固定ボルト	50
10	回転枠ナット	100
11	スプール軸	300
12	アームローラーベアリングカラー	100
13	アームローラースペーサー	100
14	アームローラー	500
15	アームローラーブッシュ	50
16	ＡＲＢ(φ4×φ7×2.5)	800
17	アームローラー座金	200
18	音出シバネ	100
19	音出シピン	100
20	アームバネガイド(A)	100
21	アームバネガイド(A)カラー	100
22	アームカムバネ	50
23	アームカムバネシート	100
24	内ゲリレバー	200
25	アームカム	200
26	固定ボルト	50
27	固定ボルト	50
28	固定ボルト	50
29	アームカムバネカバー	500
30	回転枠	500

部品番号	部品名	本体価格（税別）
31	固定ボルト	50
32	取付ケカムカバー	500
33	アーム固定軸	200
34	ベールアーム組	1,300
35	回転枠リング	100
36	固定ボルト	50
37	ローラークラッチ組	1,000
38	ＡＲＢ(φ7×φ13×4)	800
39	ピニオンギヤ	600
40	ピニオンギヤブッシュ	100
41	クロスギヤブッシュ(前)	100
42	クロスギヤ用ギヤ	100
43	クロスギヤ軸	500
44	座金	50
45	クロスギヤブッシュ(後)	100
46	フリクションリング	300
47	固定ボルト	50
48	内ゲリ当タリ	100
49	ストッパーカム	200
50	クリックバネ	50
51	ストッパーツマミ	200
52	固定ボルト	100
53	ストッパーツマミカバー	200
54	マスターギヤ用ブッシュ	100
55	マスターギヤ	400
56	座金(φ7×φ10)	50
57	脚付キフタ	1,300
58	注油穴キャップ	300
59	ハンドル	1,000
60	ハンドルニギリ	1,500

部品番号	部品名	本体価格（税別）
61	座金	50
62	ニギリ固定ナット	100
63	ハンドルキャップ	200
64	ハンドル組	2,100
65	固定ボルト	50
66	クロスギヤピン押サエ板	100
67	座金	50
68	クロスギヤピンカラー	100
69	クロスギヤピン	300
70	摺動子	700
71	固定ボルト	50
72	本体ガード	500
73	固定ボルト	50
74	本体ガードカラー	100
75	固定ボルト	50
76	クロスギヤ軸カバー	100
77	摺動子ガイド(A)	100
78	摺動子ガイド(B)	100
79	脚無シ本体	700
80	固定ボルト	50
81	固定ボルト	50
82	防水キャップユルミ止メ	50
83	歯付座金(外歯) 3.5	50
84	防水キャップ	1,000
*F01	リール袋 (付属品)	300
TRST	取扱説明書 (付属品)	100
BNKI	分解図 (付属品)	100